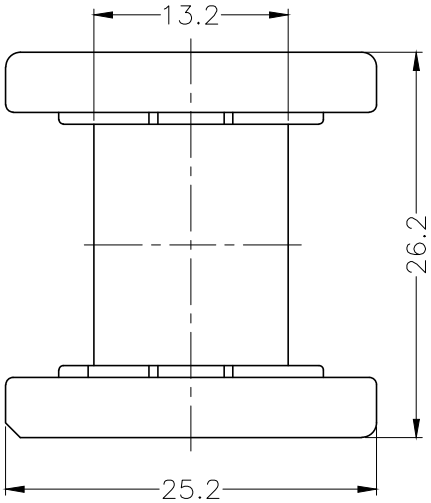

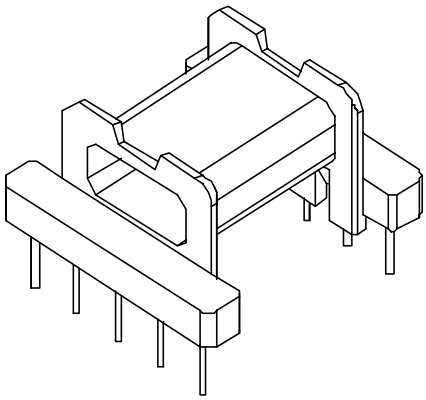

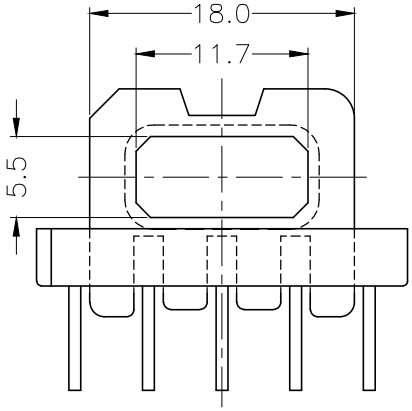

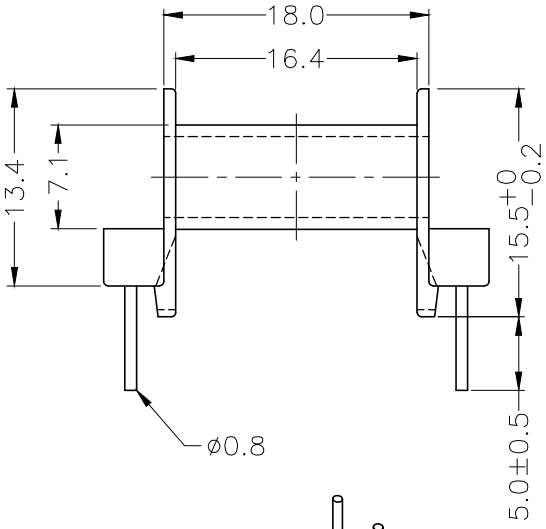

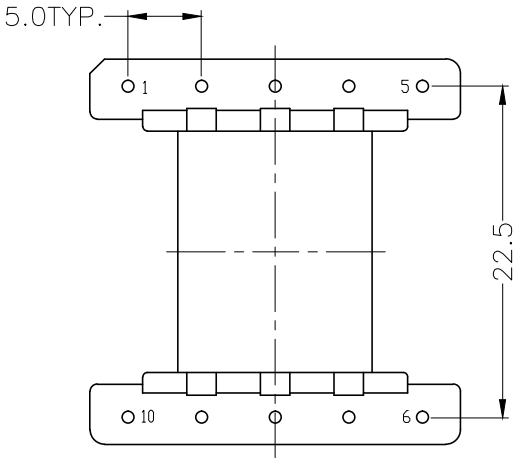

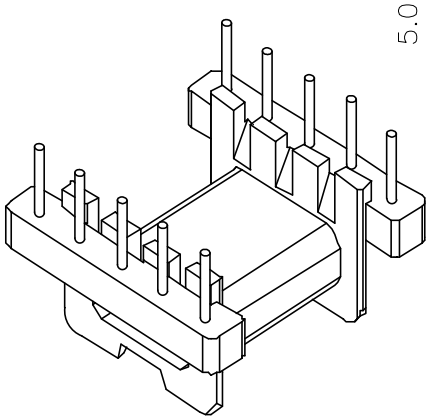

Изм	Лист	N° докум.	Подп.	Дата
Разраб.				
Пров.				
Т.контр.				
Н.контр.				
Утв.				

КАРКАС EFD25 TH, 10 выводов

Лит.	Масса	Масштаб
Лист	Листов	

Полиамид ПА66-СВ30

мод. Р-2512

Перв. примен.

Справ. N°

Подп. и дата

Инв. N дубл.

Взам. инв. N°

Подп. и дата

Инв. N° подл.

Копировал

Формат А4